KAESER KOMPRESSOREN®

로터리 스크루 콤푸레셔

DSD 시리즈

세계적 명성의 SIGMA PROFILE

유량 3.5~26.6m³/min, 압력 5.5~15bar

www.kaeser.com

DSD 시리즈

최적의 효율성

KAESER KOMPRESSOREN은 DSD 시리즈 로터리 스크루 콤푸레셔로 다시 한번 이전 모델의 압축 공기 효율과 가용성의 한계를 극복하였습니다. 지능형 설계 솔루션은 쉬운 작동 및 실용성의 증가뿐만 아니라 등급을 정의하는 이 시리즈에 특유의 현대적인 외관을 추가합니다.

DSD – 멀티 세이버

향상된 비출력을 제공하고 흐름에 최적화된 첨단 SIGMA PROFILE 로터는 뛰어난 에너지 효율을 위한 기초를 제공합니다. KAESER의 고효율 1:1 드라이브 시스템으로 모터가 에어엔드를 직접 구동시키기 때문에, 기어나 V-벨트 드라이브 시스템에서 발생되는 전송 손실이 발생하지 않으며, 고성능 IE4 구동 모터의 사용으로 에너지 효율을 최대화할 수 있습니다. 또한, 래디얼 팬은 EU 지침 327/2011에 따라 팬에 대한 효율성 요구 사항을 충족합니다. 마지막으로 중요한 것으로 고급 SIGMA CONTROL 2 콤푸레셔 컨트롤러는 추가적인 에너지 절약을 달성하고, 특별히 개발된 다양한 제어 옵션(예: 동적 제어)의 사용을 통해 많은 비용을 소비하는 공회전 기간을 최소화합니다.

서비스 친화적 = 효율적

이러한 시스템의 독특하고 눈길을 끄는 외부 디자인은 더 큰 에너지 효율성을 위한 내부의 지능형 구성 요소 레이아웃에 의해서 완전해집니다. 예를 들어 모든 서비스 및 유지보수 지점은 장치의 전면에서 직접 접근하고 쉽게 도달할 수 있는 위치에 있습니다. 이것은 시간 및 비용을 절감할 뿐만 아니라 압축공기 시스템의 가용성을 최대화합니다.

완벽한 선택

DSD 시리즈 로터리 스크루 콤푸레셔는 산업용 압축 공기 스테이션을 위한 완벽한 파트너입니다. 내부 SIGMA CONTROL 2 콤푸레셔 컨트롤러는 다중 통신 인터페이스(예: 이더넷)를 제공하여 KAESER SIGMA NETWORK 내에서 연결되었을 때 KAESER의 SIGMA AIR MANAGER 4.0과 내부 중앙 제어 시스템과 같은 고급 마스터 컨트롤러와 원활한 통신이 가능하도록 합니다. 이는 간단한 설정으로 전례 없는 효율성을 달성합니다.

전자식 열 관리

냉각 회로에 통합된 센서 제어식 온도 제어 밸브는 전기 모터로 구동되며 혁신적인 전자식 열 관리(ETM) 시스템의 핵심입니다. 새로운 SIGMA CONTROL 2 콤푸레셔 컨트롤러는 흡입 및 콤푸레셔 온도를 모니터링하여 높은 대기 습도 조건에서도 응축수 형성을 방지합니다. ETM은 유체 온도를 동적으로 관리하며 낮은 유체 온도는 에너지 효율을 증가시킵니다. 열 회수 옵션이 선택된 경우 DSD 패키지에는 보조 ETM 시스템이 장착됩니다. 이를 통해 고객의 정확한 요구 사항에 따라 열 회수를 맞춤 설정할 수 있습니다.

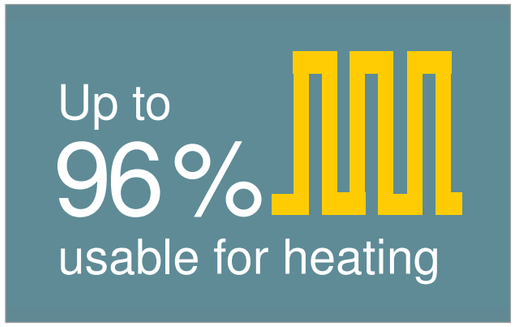

왜 열 회수가 옳은 선택일까요?

아니, 열 회수를 선택하지 않을 이유가 있을까요? 놀랍게도, 콤푸레셔에 투입되는 전기 에너지의 최대 100%의 에너지가 열로 변환됩니다. 이 에너지의 최대 96%는 가열 목적으로 재사용할 수 있습니다. 이로써 1차적인 에너지 소모를 줄일 뿐만 아니라 해당 회사의 총 에너지 균형을 현격하게 개선합니다.

정비 친화성

이미지: DSD 240, 공랭식

DSD 시리즈

에너지 절감

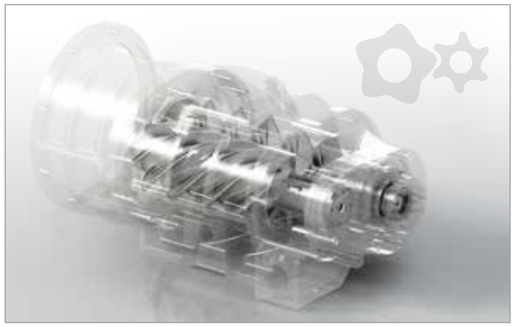

SIGMA PROFILE

모든 DSD 시스템에는 KAESER의 SIGMA PROFILE 로터가 장착된 고품질 에어엔드가 있습니다. 저속으로 가동되는, KAESER의 에어엔드는 흐름에 최적화된 고품질 로터가 장착되어 있습니다.

SIGMA CONTROL 2: 최적의 효율성

내부 SIGMA CONTROL 2 컨트롤러는 콤푸레셔 작동의 모니터링과 효율적인 제어 항상 보장합니다. 큰 표시 창과 RFID 리더기는 쉬운 통신과 최대의 보안성을 제공합니다. 가변 인터페이스는 원활한 네트워킹 기능을 보장하고, SD 카드 슬롯 설치로 빠르고 쉬운 업데이트가 가능합니다.

미래는 여기에 있습니다. IE4 모터

KAESER는 콤푸레셔에 슈퍼 프리미엄 효율 IE4 모터를 표준으로 장착하여 최대 성능 및 에너지 효율성을 보장하는 유일한 압축 공기 시스템 공급업체입니다.

정확한 온도 보장

혁신적인 전자식 열 관리(ETM) 시스템은 유체 온도를 동적으로 관리하여 응축수 응결을 안정적으로 방지해 줍니다. 고객의 정확한 요구 사항을 충족하도록 열 회수를 정밀하게 맞춤 설정할 수 있어 에너지 효율을 개선해 줍니다.

DSD 시리즈

모든 면에서 효율적

신뢰할 수 있는 응축수 사전 분리

표준으로 통합된 전자 ECO-DRAIN 응축수 배출 장치와 KAESER 축 원심 분리기는 최소한의 압력 손실과 매우 높은 수준(99% 이상)의 분리를 제공합니다. 따라서 높은 주변 온도 및 습도 조건에서도 신뢰할 수 있고 효율적인 응축수 분리가 항상 보장됩니다.

환경 친화적인 유체 필터

알루미늄 유체 필터 인클로저에 들어있는 Eco 필터 요소에는 '금속이 없습니다.' 따라서 작동 수명이 다하면 열을 사용한 방법으로 간단히 폐기할 수 있습니다.

최적화된 흡입구 밸브

유량에 맞게 최적화된 새 흡입구 밸브 디자인은 흡입 압력 손실을 최소화하고 정비를 단순화합니다.

에너지 절약형 1:1 다이렉트 드라이브

1:1 다이렉트 드라이브, 구동 모터 및 에어엔드가 커플링 및 커플링 플랜지와 함께 내구성이 강한 소형 장치를 구성하여 구동 손실이 없습니다.

DSD 시리즈

영리한 냉각, 상당한 절감

낮은 작동 온도

속도 제어 모터가 장착된 팬은 자동 온도 조절 장치로 조절되므로 낮은 작동 온도에 필요한 만큼만 냉각 공기를 생성합니다. 이를 통해 DSD 패키지의 전체 에너지 소모를 크게 감소시킵니다.

낮은 압축 공기 온도

효과적인 후냉각은 낮은 압축 공기 배출 온도를 유지하는 데 도움이 됩니다. 이것은 원심 분리기와 조합하여 전자 제어식 ECO-DRAIN 응축수 배출 장치를 통해 에너지 손실 없이 빼내어지는 대량의 응축수를 제거합니다. 결국 하향 처리 장비에 대한 부담도 줄어듭니다.

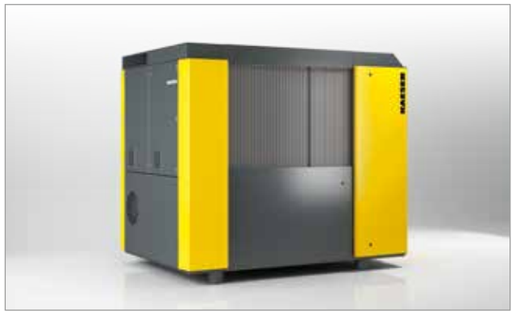

외부에서 청소 가능한 쿨러

모든 DSD 패키지에는 외부로 향해 있는 쿨러가 포함되어 내부 열 교환기와 다르게 쉽게 접근이 가능하고 간편하게 청소할 수 있습니다. 오염 물질 형성을 쉽게 확인할 수 있으므로 작동 안정성 및 가용성이 증가합니다.

고잔류 스러스트 배출 공기

통합 래디얼 팬은 축류 팬보다 상당히 효율적이며 고잔류 스러스트를 제공합니다. 일반적으로 이러한 방식은 보조 팬이 필요없이 따뜻한 배출 공기가 덕트를 통해 전달되도록 합니다.

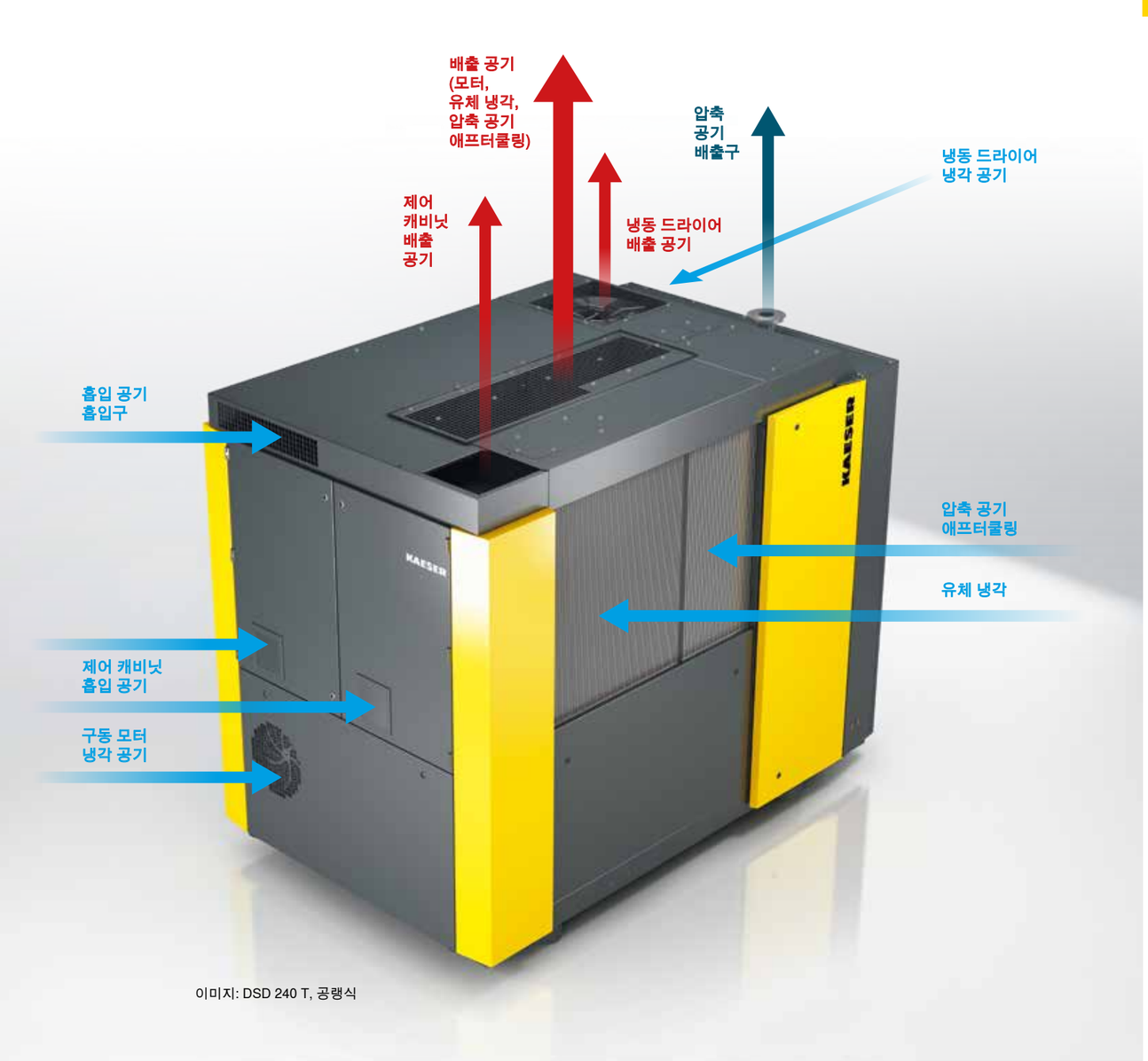

이미지: DSD 240 T, 공랭식

DSD 시리즈

공기 냉각

냉각 공기 유량에 대한 KAESER 특유의 개념은 기존 시스템에 비해 상당한 이점을 제공합니다. 쿨러로 흡입된 공기는 쿨러 캐비닛으로 이동한 후 바로 위로 배출됩니다. 따라서, 기계 내부에서 냉각되지 못하고 잔존하고 쿨러 공기 흡입구에서 오염된 입자를 포함한 공기는 별도로 분리됩니다.

막힘이 쉽게 눈에 띄어 분해 작업을 하지 않아도 신속하게 청소할 수 있습니다. 구동 신뢰성은 더욱 향상되었고 유지보수 더욱 감소하였습니다.

DSD 시리즈

가동 원리

로터리 스크류 에어엔드(3)는 전기 모터(4)에 의해 구동됩니다. 압축 프로세스 중에 주로 냉각 목적으로 분사된 유체는 유체 분리기(5)에서 한번 더 공기에서 분리됩니다. 통합 팬은 콤푸레셔 패키지를 냉각시키며, 오일 쿨러와 압축공기 애프터쿨러(6 및 9)를 통과하는 냉각 공기의 충분한 흐름을 제공합니다.

컨트롤러는 콤푸레셔가 설정 압력 한계 내에서 압축공기를 생성하도록 합니다. 안전 기능은 콤푸레셔를 자동으로 정지하여 주요 시스템의 장애로부터 콤푸레셔를 보호합니다.

(1) 흡입구 필터
(2) 흡입 밸브
(3) SIGMA PROFILE 에어엔드
(4) IE4 구동 모터
(5) 유체 분리기 탱크
(6) 압축 공기 애프터쿨러
(7) KAESER 원심 분리기
(8) ECO-DRAIN 응축수 배출 장치
(9) 유체 냉각기
(10) 전자식 열 관리
(11) Eco 유체 필터
(12) 가변 속도 제어의 유체 냉각기 래디얼 팬
(13) 압축공기 애프터쿨러 래디얼 팬

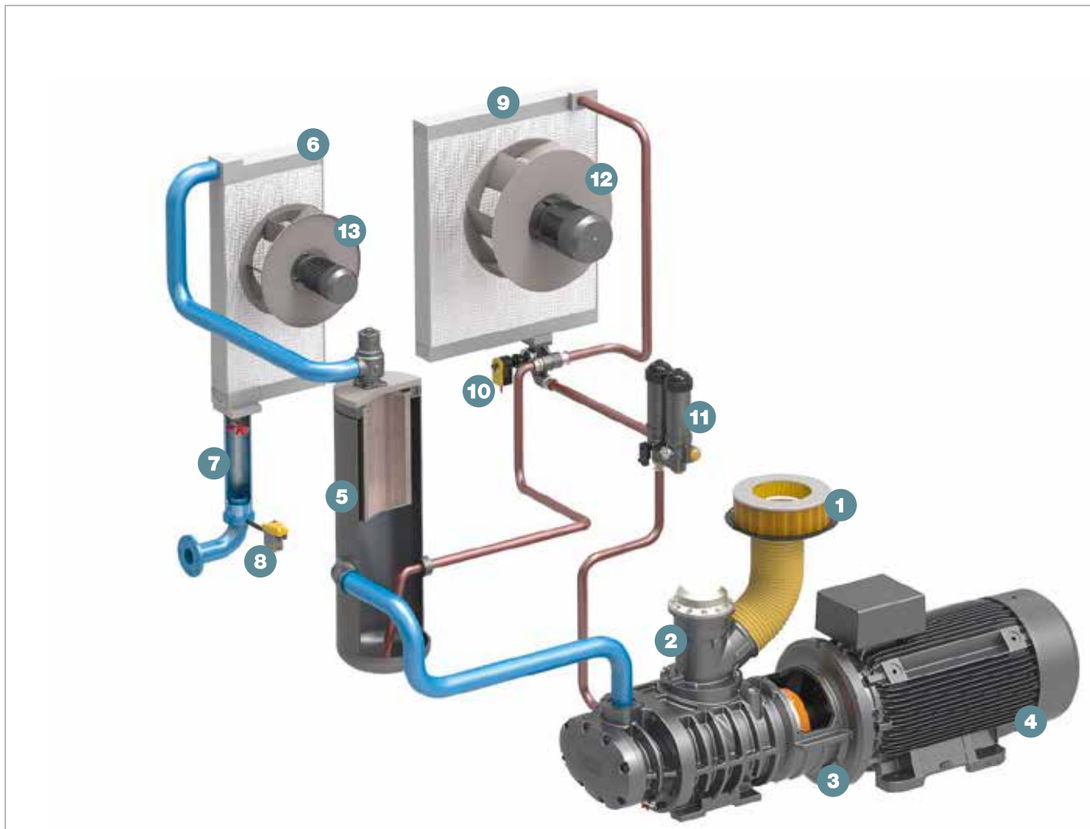

정비 친화성

탁월한 접근성

이미지: DSD 240, 수랭식

오일 분리기 카트리지 교체

카트리지는 상단에서 쉽게 교체할 수 있습니다. 상단에서 하나의 인클로저 섹션만 제거하면 됩니다. 카트리지는 패키지 인클로저 안에서 바꿀 수도 있습니다.

외부 윤활

전기 모터는 구동 중에 윤활해야 합니다. 서비스 직원은 DSD 콤푸레셔의 기계 외부에서 이 작업을 쉽고 안전하게 수행할 수 있습니다.

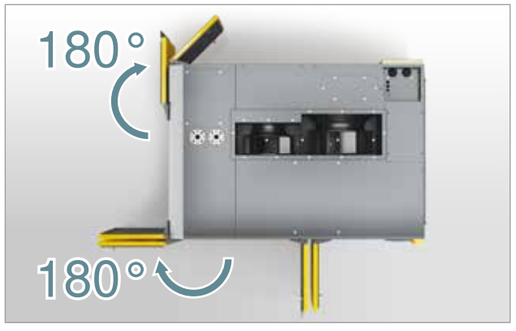

180° 열리는 서비스 도어

넓게 열리는 서비스 도어를 통해 모든 구성품에 쉽게 접근할 수 있으므로 정비시 편의가 극대화됩니다. 또한, 더 빠른 정비 작업이 가능하여 작동 비용을 감소시키고 가용성을 증가시킵니다.

손쉬운 유지보수 부품 교체

제품의 전면에서 교환할 수 있는 공기 필터와 마찬가지로 다른 모든 유지보수 부품에 쉽게 접근할 수 있습니다. 유입 필터의 추가 사전 분리 필터 매팅은 큰 입자를 포착하고 필터 요소의 사용 수명을 크게 연장합니다.

DSD SFC 시리즈

속도 가변형 콤푸레셔

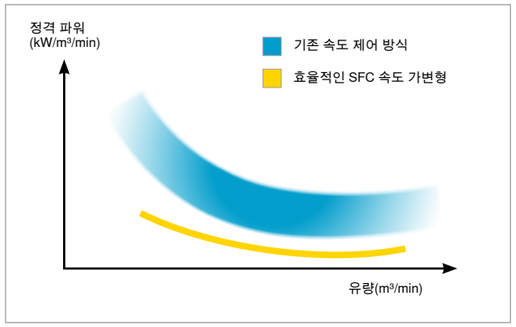

최적화된 비동력

속도 가변형 로터리 스크루 콤푸레셔는 모든 콤푸레셔 스테이션에서 부하가 가장 큰 장비입니다. 따라서 DSD-SFC 모델은 최대 속도로 구동하지 않고도 최대 효율성을 제공하도록 설계되었습니다. 이는 에너지 비용을 절감하고, 장비의 수명과 제품의 신뢰성을 향상시킵니다.

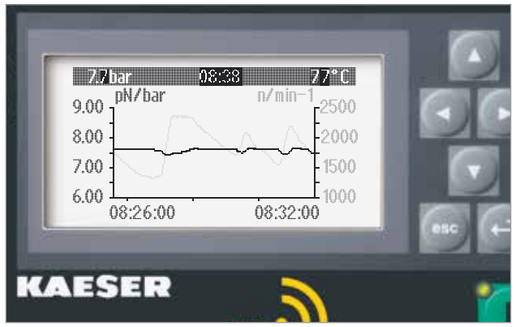

정밀한 압력 제어

체적 유량은 실제 압축공기 수요에 맞게 압력에 따라 제어 범위 내에서 조절할 수 있습니다. 그 결과 작동 압력은 ±0.1bar 이내로 정확하게 유지됩니다. 이로써 최대 압력이 감소되어 에너지와 비용 모두를 절약할 수 있습니다.

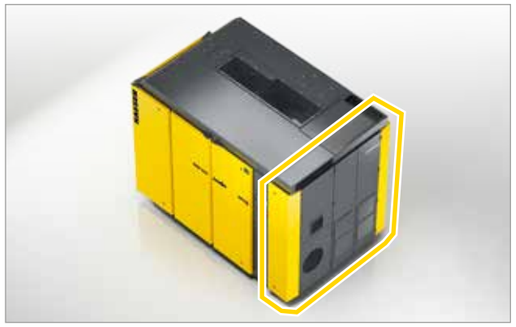

별도의 SFC 제어 캐비닛

SIGMA FREQUENCY CONTROL (SFC, 시그마 주파수 제어) 속도 변환 드라이브는 콤푸레셔의 열로부터 보호하기 위해 자체 제어 캐비닛에 들어 있습니다. 별도의 팬이 작동 온도를 최적의 범위로 유지하여 SFC 장치에서 최대 성능 및 작동 수명을 보장합니다.

EMC 인증

클래스 A1 산업용 전원 공급장치에 대한 EMC 지침 EN 55011에 따라 SFC 제어 캐비닛과 SIGMA CONTROL 2가 개별 구성 요소 및 전체 시스템으로서 테스트되고 인증된 것은 물론입니다.

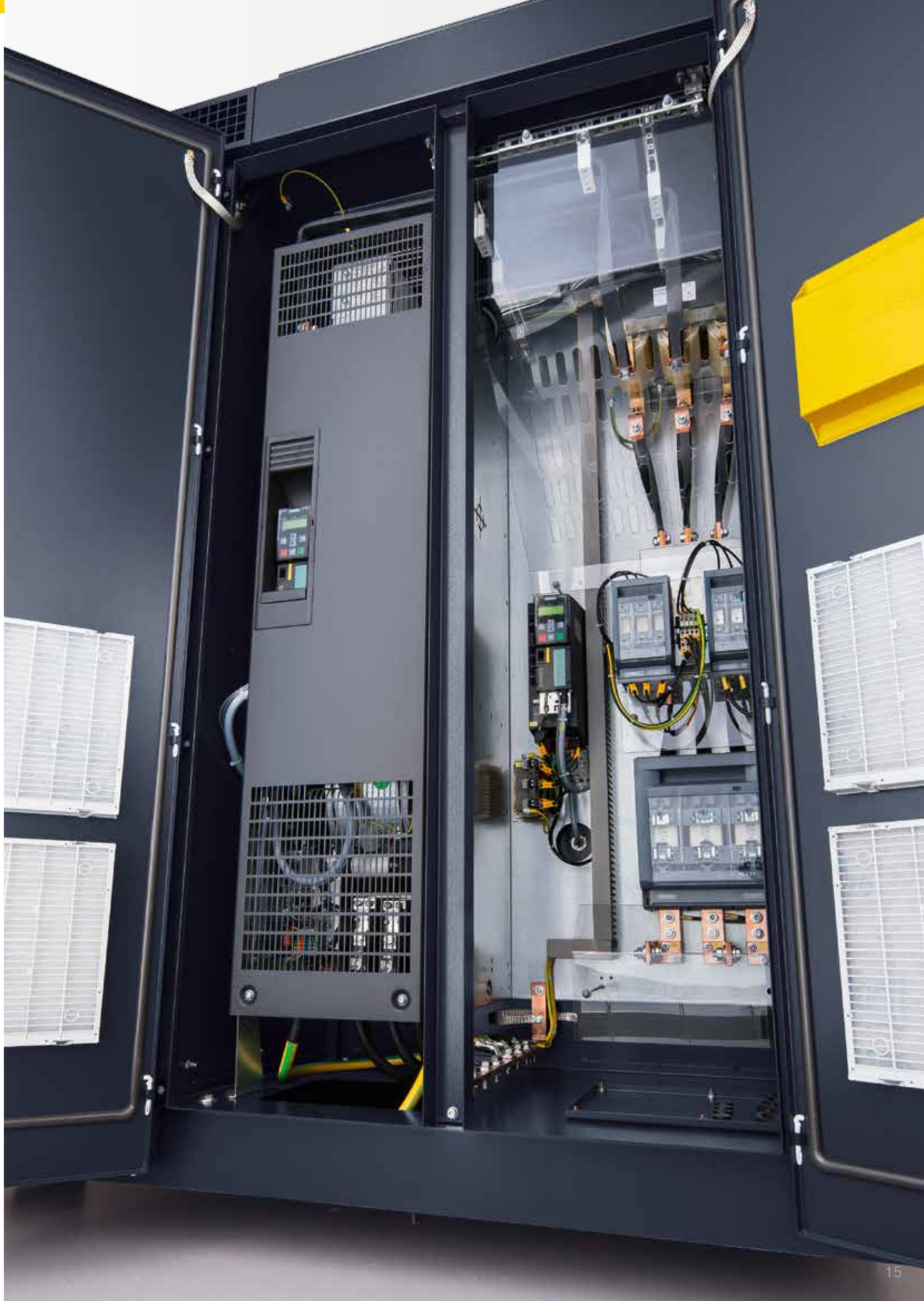

이미지: DSD 240 T, 공랭식

DSD T 시리즈

통합 냉동 드라이어

지능적 공기 흐름 냉각

냉동 드라이어의 따뜻해진 냉각 공기는 통합 배기 덕트를 통해 위를 향해시스템 상단 밖으로 배출됩니다. 이 때문에 통합 냉동 드라이어의 구조적 깊이가 최소화됩니다.

설치 공간 감소

새 DSD-T 패키지의 냉동 드라이어는 이전 제품에 비해 설치 공간이 5.73m²(점선)에서 4.76m²로 감소했지만 건조 압축 공기를 안정적으로 공급합니다.

편안한 냉동 드라이어 작동

냉동 드라이어 업스트림에 설치된 전기식 ECO-DRAIN 응축수 드레인이 KAESER 축류 원심 분리기에 장착되어 있어 주변 온도와 습도가 높은 상황에서도 응축수가 안정적으로 사전 분리 및 배출됩니다.

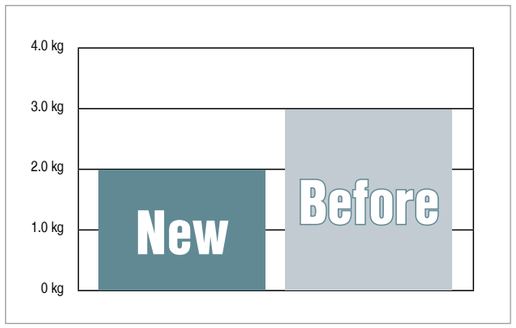

최소의 냉매제 사용

KAESER의 새로운 DSD-T 패키지에 속한 냉동 드라이어는 기존 드라이어보다 냉매제가 약 1/3 더 적게 필요합니다. 이는 비용절감뿐만 아니라, 더욱 중요한 환경 보호에 큰 도움이 됩니다.

...판형 열 교환기 포함

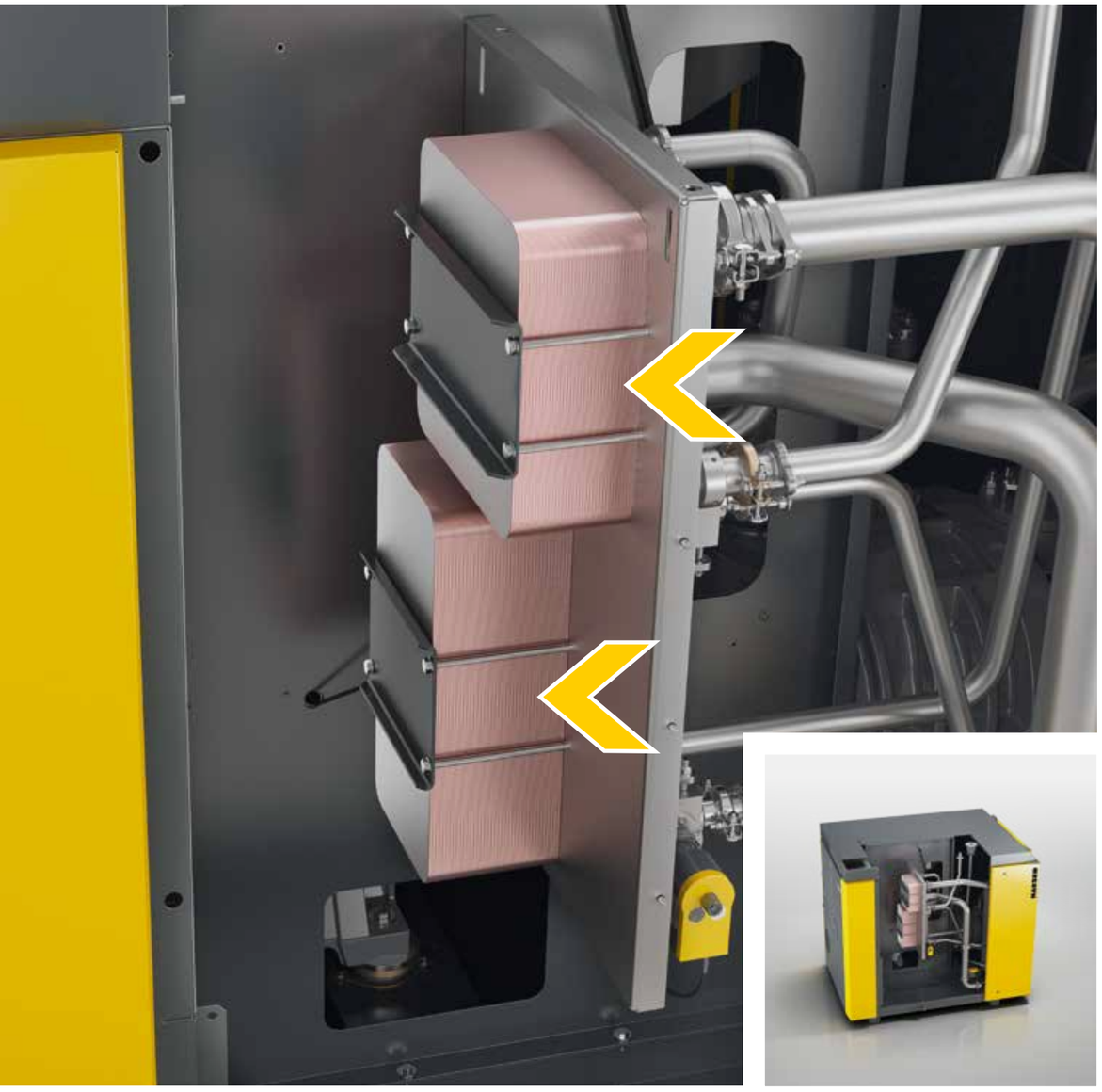

동판으로 납땜한 두 개의 스테인리스 강 판형 열 교환기가 높은 냉각 용량의 판 주름 덕분에 탁월한 열 전달 기능을 수행합니다.

깨끗한 콤푸레셔 냉각수를 사용하는 응용 분야에 적합합니다.

...쉘 및 튜브 열 교환기 포함

적절한 냉각 용량을 갖춘 판형 열 교환기와 비교할 때 구리-니켈 합금(CuNi10Fe)으로 제작된쉘 및 튜브 열 교환기는 오염에 덜 취약하고, 더욱 튼튼하며 기계 세척이 가능합니다. 쿨러 삽입물도 쉽게 교체할 수 있습니다.

또한, 내해수성이므로 운송 작업에 사용되는 콤푸레셔에 적합하여 작동 시 압력 손실이 매우 적습니다.

연료 오일(DSD 205) 면에서 온기 열 회수에 대한 절감액 계산

사용 가능한 최대 열 용량:	120kW	
연료 오일 리터당 연료 값:	9,861kWh/l	
연료 오일 가열 효율:	0.9	
연료 오일 리터당 가격:	0.60€/l	1kW = 1MJ/h x 3.6

비용 절감: $\frac{120kW \times 2{,}000h}{0.9 \times 9.861kWh/l}$ x 0.60€/l = 연간 €16,226

열 회수

경제적인 난방

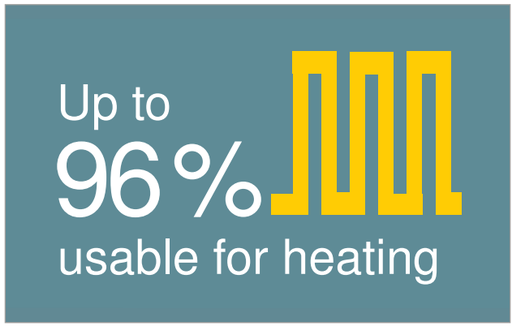

열 회수 달성

놀랍게도, 콤푸레셔에 투입되는 전기 구동 에너지의 100%가 열 에너지로 변환됩니다. 이 중 최대 96%를 열 회수 목적으로 사용할 수 있습니다.
이 잠재력을 활용하십시오!

따뜻한 배출 공기로 공간 가열

쉽게 가열할 수 있습니다. 고잔류 스러스트 래디얼 팬 덕분에 따뜻한 배출 공기가 덕트를 통해 가열이 필요한 공간으로 쉽게 전달될 수 있습니다. 이 간단한 공정은 자동 온도 조절 장치로 제어됩니다.

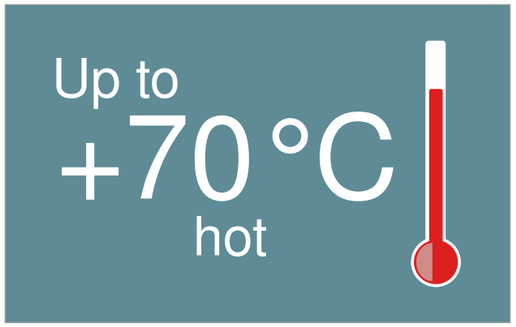

난방, 상수 및 가열

PWT* 열교환기 시스템을 통하여 재사용 가능한 콤푸레셔의 열로 온수를 최고 70°C로 가열할 수 있습니다. 좀 더 높은 온도가 필요하신 경우에는 KAESER에 문의하십시오.

*) 패키지 내에 옵션으로 설치됨

깨끗한 온수

다른 수처리 회로에 서로 연결되지 않은 경우, 특수 안전 열교환기는, 예를 들면, 식품 산업에서 요구하는 수준으로, 가열되는 물의 순도에 대한 가장 높은 기준을 충족합니다.

열 회수

에너지 절약, 다목적성 및 유연성

이중 열 관리

통합 열 회수 DSD 패키지에는 2개의 전동식 온도 제어 밸브(ETM)가 장착되어 있습니다(열 회수 시스템에 1개, 유체 냉각기에 1개).

유연한 온도

SIGMA CONTROL 2 컨트롤러는 열 회수 시스템에서 원하는 물 배출 온도를 얻는데 필요한 압축 공기의 필수 에어엔드 배출 온도의 정밀 설정을 가능하게 합니다.

SIGMA CONTROL 2로 에너지 절감

열 회수 시스템에 의해 모든 열 에너지가 빠져나가는 경우 SIGMA CONTROL 2에서는 패키지 쿨러의 냉각이 더 이상 필요하지 않다고 인식하고, 그 결과 유체 쿨러 팬이 멈춥니다. 이를 통해 추가적인 에너지 절감을 달성합니다.

겨울 ON – 여름 OFF

예를 들어 여름철과 같이 열 회수가 필요하지 않은 경우 SIGMA CONTROL 2를 사용하여 간단하게 비활성화할 수 있습니다. ETM 제어에서 패키지는 가능한 최저 에어엔드 온도에서 최대 에너지 효율로 또 다시 작동을 즉각 시작합니다.

장치

완벽한 제품

즉시 사용가능, 완전 자동, 조용한 가동, 진동방지, 모든 판넬에 파우더 코팅 처리. 최고 +45 °C의 주변 온도에서 사용 가능합니다. 서비스 친화적인 디자인으로 구동 모터 및 팬 모터 베어링을 외부에서 윤활할 수 있습니다.

에어엔드

에너지 절약형 SIGMA PROFILE 로터가 장착된 진정한 KAESER 싱글 스테이지 로터리 스크루 에어엔드 및 최적의 로터 냉각을 위한 냉각 유체 주입. 1:1 다이렉트 드라이브

유체와 공기 흐름

사전 분리와 건식 공기 필터, 흡입구 소음기, 공압 흡입구 및 환기 밸브, 3단계 분리 시스템과 냉각 유체 저장기; 감압 밸브, 최소 압력 체크 밸브, 전자식 열 관리(ETM) 및 냉각 회로의 Eco 유체 필터, 유체 및 압축공기 애프터쿨러(공랭식 표준); 2개의 팬 모터(1개는 가변 속도 제어용); 전자 제어 응축수 배출 장치와 KAESER 원심 분리기(고효율성, 압력 손실 없음); 스테인레스 스틸 배관 및 원심 분리기.

수랭식 버전

수랭식 플레이트 또는 선택 가능한 튜브형 열 교환기로 구현되는 유체 및 압축공기 애프터쿨러. 스테인리스 강으로 제작된 물 순환 루프

최적화된 분리기 시스템

흐름에 최적화된 사전 분리와 특수 분리기 카트리지의 결합으로 압축 공기의 최소 잔존 오일 함유량이 2mg/m³ 이하입니다. 이 분리기 시스템은 유지보수가 덜 필요합니다.

열 회수(옵션)

통합 유체-물 판형 열 교환기와 함께 선택 가능하며, 유체, 외부 연결부, 추가 ETM 밸브에 대한 자동 온도 조절 장치 밸브가 장착됩니다.

전기 구성품

모터 모니터링을 위한 3개의 Pt100 코일 온도 센서가 장착된 프리미엄 효율 IE4 구동 모터, IP 54 제어 캐비닛, 자동 스타 델타 보호 조합, 오버로드 릴레이 및 제어 변압기. SFC 버전의 구동 모터 주파수 변환기.

SIGMA CONTROL 2

"신호등 불빛" LED 표시는 작동상태를 한 눈에 볼수있게 해주고, 읽기 쉽게 표시되며, 선택 가능한 언어가 30여개이고, 아이콘을 소프트 터치, 자동으로 모니터링과 제어 됩니다. 듀얼,쿼드로,바리오,다이나믹 선택가능한 콘트롤 모드가 있습니다. 인터페이스: 이더넷, 통신 모듈 추가 옵션: Profibus DP, Modbus, Profinet 및 Devicenet. 데이터 로깅과 업데이트를 위한 SD 카드 슬롯; RFID 리더, 웹 서버.

효율적인 동적 제어

동적 제어 기능은 측정된 모터 권선 온도에 기초한 가동 시간을 계산합니다. 이것은 공회전 시간과 에너지 소모를 줄입니다. 추가 제어 옵션은 SIGMA CONTROL 2에 저장되며 필요에 따라 불러올 수 있습니다.

SIGMA AIR MANAGER 4.0

첨단 적응형 3-D^{advanced} 컨트롤은 다양한 작동 상황을 예측적으로 계산하고 비교하며 압축 공기 적용 분야의 특정 요구 사항에 적합한 가장 효율적인 방법을 선택합니다.

SIGMA AIR MANAGER 4.0에서는 유량과 콤푸레셔 에너지 소비가 자동으로 현재 압축 공기 수요에 대응하여 최적 상태로 조정됩니다. 이러한 강력한 기능은 조정식 3-D^{advanced} 컨트롤과 결합한 멀티코어 프로세서가 산업용 PC에 통합되어 있으므로 가능합니다. 또한, SIGMA NETWORK 버스 컨버터(SBC)는 시스템을 정확한 사용자 요구 사항을 충족하도록 개별 맞춤 설정할 수 있는 여러 기회를 제공합니다. SBC에는 SIGMA NETWORK 포트 뿐만 아니라 디지털 및 아날로그 입출력 모듈도 설비할 수 있어서 유량, 압력 노점, 동력 및 경보 메시지 정보의 원활한 표시가 가능합니다.

다른 주요 기능 중에서 SIGMA AIR MANAGER 4.0은 보고, 제어 및 감사 뿐만 아니라 ISO 50001에 따라 에너지 관리 작업을 위한 장기 데이터 저장 기능을 제공합니다.

(SIGMA AIR MANAGER 4.0 브로셔에서 발췌한 오른쪽 이미지를 참조하십시오.)

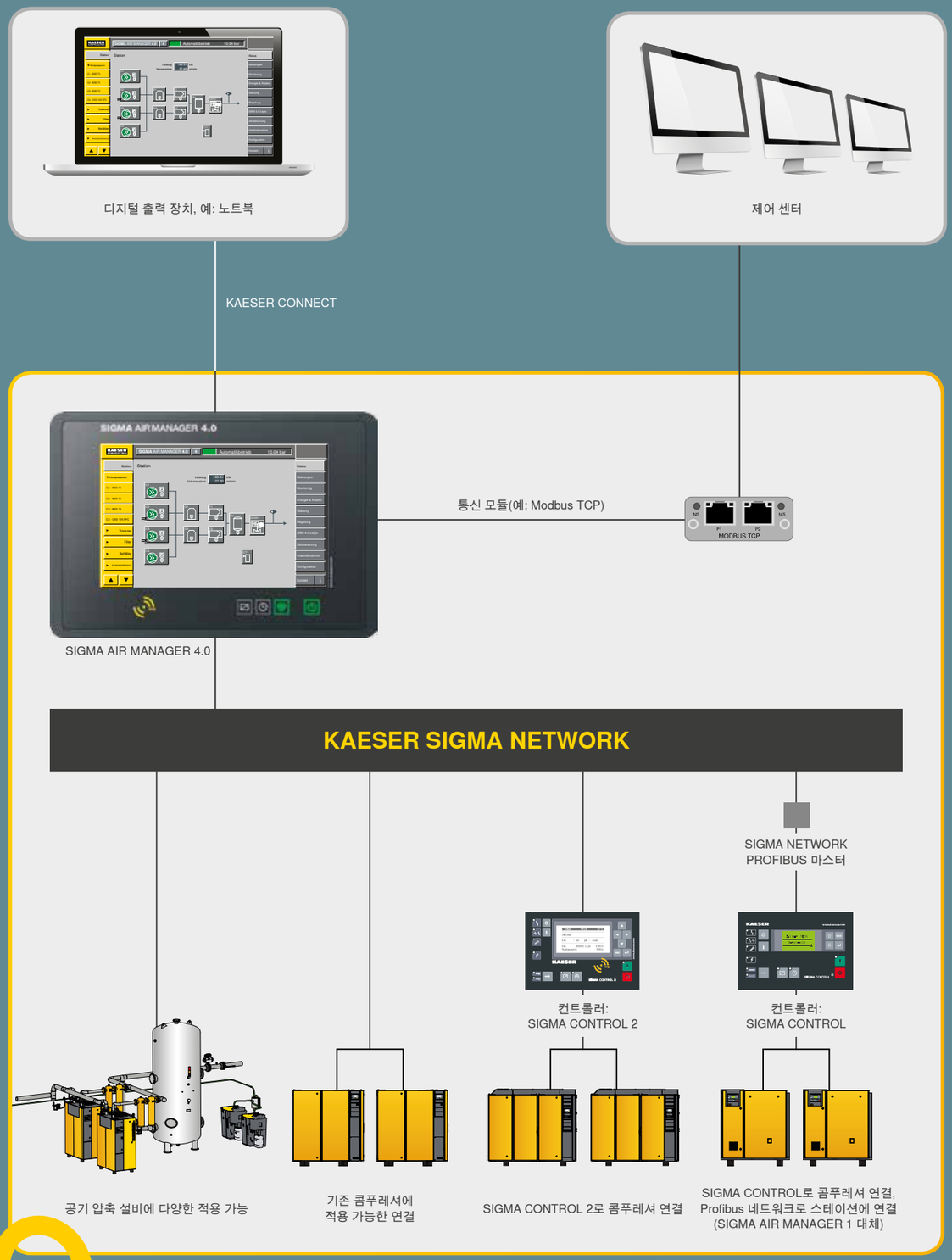

안전한 데이터는 안전한 비즈니스의 지름길!

기술 사양

표준 버전

모델	가동 압력	유량 *) 작동압력의 전체 기계	최대 가동 압력	공칭 모터 전력	크기 W x D x H	압축 공기 연결부	음압 레벨 **)	질량
	bar	m³/min	bar	kW	mm		dB(A)	kg
DSD 145	7.5	13.3	9	75	2450 x 1730 x 2150	DN 65	70	2950
	10	10.5	12					
DSD 175	7.5	16.8	9	90	2450 x 1730 x 2150	DN 65	71	3090
DSD 205	7.5	20.3	8.5	110	2450 x 1730 x 2150	DN 65	73	3130
	10	16.1	12					
DSD 240	7.5	25.0	8.5	132	2450 x 1730 x 2150	DN 65	75	3430
	10	19.7	12					
	13	15.4	15					

T- 통합 냉동 드라이어 버전(R-134a 냉매제)

모델	가동 압력	유량 *) 작동압력의 전체 기계	최대 가동 압력	공칭 모터 전력	크기 W x D x H	압축 공기 연결부	음압 레벨 **)	질량
	bar	m³/min	bar	kW	mm		dB(A)	kg
DSD 145 T	7.5	13.3	9	75	2750 x 1730 x 2150	DN 65	70	3220
	10	10.5	12					
DSD 175 T	7.5	16.8	9	90	2750 x 1730 x 2150	DN 65	71	3360
DSD 205 T	7.5	20.3	8.5	110	2750 x 1730 x 2150	DN 65	73	3400
	10	16.1	12					
DSD 240 T	7.5	25.0	8.5	132	2750 x 1730 x 2150	DN 65	75	3700
	10	19.7	12					
	13	15.4	15					

SFC- 속도 변환 드라이브 (460V/60Hz 기준)

모델	가동 압력	유량 *) 작동압력의 전체 기계	최대 가동 압력	공칭 모터 전력	크기 W x D x H	압축 공기 연결부	음압 레벨 **)	질량
	bar	m³/min	bar	kW	mm		dB(A)	kg
DSD 145 SFC	7.5	3.67 - 16.89	8.5	75	2690 x 1730 x 2150	DN 65	71	3190
DSD 175 SFC	7.5	3.67 - 19.88	10	90	2690 x 1730 x 2150	DN 65	72	3330
DSD 205 SFC	7.5	4.45 - 22.73	10	110	2690 x 1730 x 2150	DN 65	74	3370
	13	4.97 - 16.28	15					
DSD 240 SFC	7.5	5.57 - 26.10	8.5	132	2690 x 1730 x 2150	DN 65	75	3670
	10	5.33 - 22.36	12					
	16	4.96 - 18.7	15					

T SFC- 가변 속도 구동장치와 냉동 드라이어 통합 (460V/60Hz 기준)

모델	가동 압력	유량 *) 작동압력의 전체 기계	최대 가동 압력	공칭 모터 전력	크기 W x D x H	압축 공기 연결부	음압 레벨 **)	질량
	bar	m³/min	bar	kW	mm		dB(A)	kg
DSD 145 T SFC	7.5	3.67 - 16.89	8.5	75	2990 x 1730 x 2150	DN 65	71	3470
DSD 175 T SFC	7.5	3.67 - 19.88	10	90	2990 x 1730 x 2150	DN 65	72	3610
DSD 205 T SFC	7.5	4.45 - 22.73	10	110	2990 x 1730 x 2150	DN 65	74	3650
	13	4.97 - 16.28	15					
DSD 240 T SFC	7.5	5.57 - 26.10	8.5	132	2990 x 1730 x 2150	DN 65	75	3950
	10	5.33 - 22.36	12					
	16	4.96 - 18.7	15					

*) ISO 12170에 따른 유량 전체 시스템: 2009 부록 C: 흡입구 절대 압력 1bar (a), 냉각 및 공기 흡입구 온도 20 °C
**) ISO 2151 및 기본 표준 ISO 9614-2에 따른 음압 레벨, 공차: ±3dB(A)

세계를 무대로

KAESER KOMPRESSOREN은 세계 최대의 압축 공기 시스템 제공업체 겸 콤푸레셔 제조업체로서 전 세계에 광범위한 지사, 자회사 및 공인 파트너 네트워크를 형성하고 있습니다.

혁신적인 제품 및 서비스을 갖춘 KAESER KOMPRESSOREN에서는 경험이 많은 컨설턴트와 엔지니어가 고객과 긴밀하게 협력하며 성능과 압축 공기 효율의 경계를 계속 넓혀가는 진취적인 시스템 개념을 개발하여 고객의 경쟁력 강화를 돕습니다. 또한, 산업을 선도하는 이 시스템 제공업체의 수십 년에 걸친 지식과 전문성을 모든 고객이 각각 KAESER 그룹의 전 세계 컴퓨터 네트워크를 통해 이용할 수 있습니다.

KAESER의 전세계 서비스 조직에서는 이러한 이점을 결합하여 모든 제품이 항상 최고 성능으로 작동하고 최대 가용성이 제공되도록 보장합니다.

LGA InterCert
Certified QM/EM System
ISO 9001:2008 / ISO 14001:2004

캐져 콤푸레셔㈜ 한국지사
(17812)경기도 평택시 청북읍 현곡산단로22 (현곡지방산업단지내)
T : 031-681-6216~7 F : 031-681-6239 Service hotline : 82-31-682-6383~4

캐져 콤푸레셔㈜ 부산사무소
(46721) 부산광역시 강서구 유통단지1로 41. 123동 103호 (부산 티플렉스)
T : 051-796-2756 F : 051-796-2757 Service Hotline: 82-51-796-2756

international : www.kaeser.com e-mail : info.korea@kaeser.com

P-651/14KP 사양은 사전 예고없이 변경될 수 있습니다. .2/17